Essai F 30-B réalisé par iBMB-Braunschweig

Comparatif d'essai au feu de toiture Sarking avec:

Pare-pluie: Isoroof-Natur KN 22 mm
Isolation: Pavatherm 120 mm

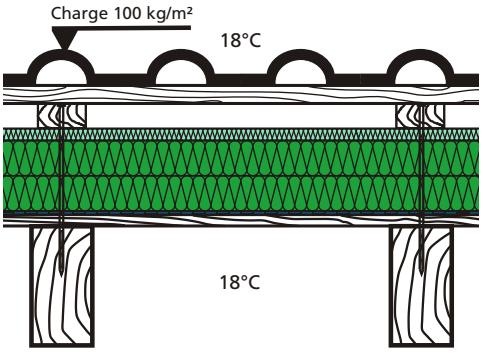

Tuile
Latte
Contre-latte
Isoroof Natur-KN 22 mm
Pavatherm 120 mm
2 x 60 mm

Pare-vapeur
Lambris

Chevrons bois massif
100 x 200 mm,
selon DIN 4102-4, F30

Etat de la construction avant l'essai

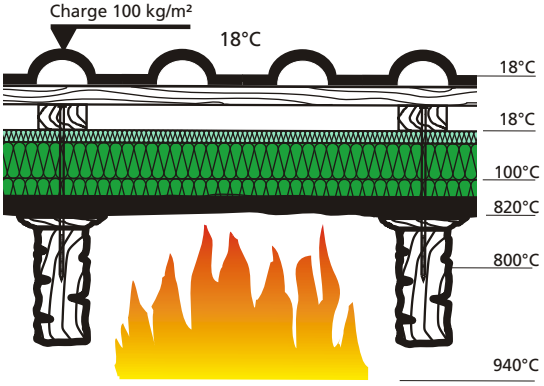

Etat de la construction et températures après 50 minutes d'essai

Pare-pluie: Lé de recouvrement
Isolation: Laine minérale 140 mm

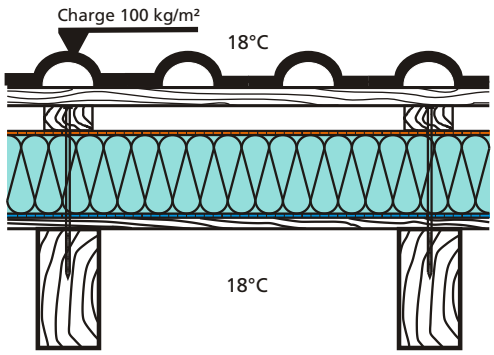

Tuile
Latte
Contre-latte
lé de recouvrement

Laine minérale 140 mm

Pare-vapeur
Lambris

Chevrons bois massif
100 x 200 mm,
selon DIN 4102-4, F30

Etat de la construction avant l'essai

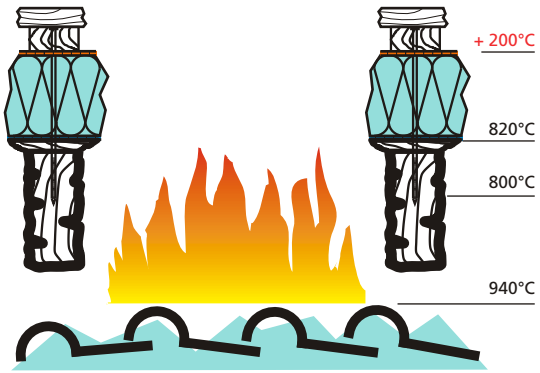

Etat de la construction et températures après 50 minutes d'essai

PAVATEX FRANCE SARL

N°Azur 0 810 79 95 30
Coût d'un appel local

www.pavatex.fr

pavatex®

Panneaux suisses de fibres de bois.
Matériaux de la nature.